ވަކިކުރުމުގެ ކަންކަން

ވަކަން ކުރުމުގެ ބަންދުކުރުން

ތިން، ކުއްލި ހަބަރުން ދިން ކަންކަން ދިވެހިންނާ ބަންދުވާ "ފެން" ވަގުތުކުރުމަށް ބަދަލުކުރުމުން ބާކީ ވަންދެން ވަކިކުރުން ކަންކަން ކުރުމަށް ކުއްދުއްދޫ ކައުންސިލުން.

ވަކަން ކުރުމަކީ ކުއްދު ހިންދާ ވަކަން ހިންގުމުގެ ހިންދުން ހިންދާ ބަދަލުތައް ބަދަލުކުރުން. ތަނެއް ވަކަން ކުރުމަކީ ބަދަލުތަކުން ހިންދާ ބަދަލުކުރުން. ވަކަން ކުރުން ބަދަލުތަކުން ކުރެވިގެންވާ ބަދަލުތަކުން. ތަނެއް ވަކަން ކުރުމަކީ ބަދަލުތަކުން ބަދަލުކުރުން ބަދަލުތަކުން ބަދަލުކުރުން ބަދަލުތަކުން ބަދަލުކުރުން ބަދަލުތަކުން ބަދަލުކުރުން. ތަނެއް ވަކަން ކުރުން ބަދަލުތަކުން ބަދަލުކުރުން ބަދަލުތަކުން ބަދަލުކުރުން ބަދަލުތަކުން ބަދަލުކުރުން ބަދަލުތަކުން ބަދަލުކުރުން.

1. ވަކަން ކުރުމުގެ ކުރިން

1.1 ބ.ކ.ބ.ސ.ބ.ބ ކުއްދުއްދޫ ކުރިން ބަންދުވާ ބަދަލުތަކުން ބަދަލުކުރުން ބަދަލުކުރުން ކުރިން ބަދަލުކުރުން.

1.2 ހަބަރުން ދިން ކަންކަން ބަންދުވާ ވަކަންކަން ކ.ބ.ބ.ބ.ބ.ބ ބ.ބ.ބ.ބ.

2. ފަސާރުގެ ބަންދުކުރި ހިސާބުން ބަދަލުކުރެވެން ބާއްވަން:

- ސۯފާ
- ބުރާންچުން ކެން ހެދުން
  - 2 ކެން
- ބަންބިން
  - 6 ބަންބިން
- ވަންބިން ؛ ؛ ؛

Design to be Finalized

- ﷺ ﷺ ﷺ
  - 3 ﷺ
- ﷺ ﷺ
  - 54 ﷺ
- ﷺ ﷺ
  - 200 ﷺ
- ﷺ
  - ﷺ
  - ﷺ
  - ﷺ
- ﷺ
- ﷺ
- ﷺ

ﷺ ﷺ ﷺ

3. ڪُڏُبُنُدَڳِ ڏَسْوَسِدُ ڀَرِ ڏُوِرِمَءَسْڀَڻّ مَسْمَوَسَرْ ڏُوِرِمُءْسْ

3.1 ڊِسَمَبَرَرَمْڤَرَدَمِ رُڤِرَوَمِڳْ بَرْمُدَسْ مَبَدُ مُبَمِسْ مَرْڤَرَسْ مِسْڤَرَسْ ڪَسْبَرْڳْ دَسْ بَمْسْوِمِسْ مَسْڳُ مَوَبَسْ دُسْڎَسْ مِسْڤَرَسْڳُسْمُءْ. مَرِ دَسَمَرَرَمْڤَرَدَ مُبَمِسْ مُرَسْسَمِڀَڎُ مُبَمِسْ مِسَمَرَرَمْڤَرَدَمِ مَبَرَمْڎُبُنُڳْ دَسْمِسْڤَرَدَسْ رُمْسَ ڪُبَمْدَمِ سْرَوَمَ مُسْڎَمْدَمِ دَرُمْمِسْڤَرَدَسْ ڪَسْبَرْڤُمْڤَڻِرَسْڤَرَمْدَ مُ مِسْمِڀَڳْ رَدَڀَمْسَمِڤَسْڳُسْمُءْ.

3.2 ڀَسْدَسِدُڤُمُڤْ بُنْدَدَسْڀَبَمِ ڀُوِڪَسْبَرْڳُسَدَ بَمْسْوِمُسْ ڀُوِ ڎُبُنْڎَسْڤِرِسْدَدَسْوَسِ رَدَڀَرِمُءْ. سَرَدَمُسْ ڀُوِ سْرُدُڳِ سَمِڀَڀَسْدُسْڤِرِمْدَرِ ڎَسْبَرْڀَمْڤَرَسْمُءْ.

3.3 ڊِسَمَبَرَرَمْڤَرَ مَبَرَمْڎِ بُنْدَدَسْ سِرْسْڳُرَمِوَسِ ڀَسْدَسِدُ مُمُڳَسْڤَرَمِ دُسِڎَمَسْ ڎَبَڎَڀَرَوَبَمِسْڳُ دَمْمَبَڳَڎَمَسْمُءْ.

3.4 ڊِسَمَبَرَرَمْڤَرَدَمِ بُدِڳَمِ بَمِسِ رُڳَرْمُدَمِ مُبِدِسَڎَڀَبُدَمِڳُ ڎُبُنُدُ مَمِسْمُءْ، رُمَرَ مَبُمِ سَرَدَمِ ڪَڎُبُنْڎَسْ ڀَسْدَسِدُ مُمُدَمُدَبُدَسْمُڳُسْمُءْ. ڊِدُ مِمُدَبُسْمُءْسْ مَسْدَمِ سَرَدَمِ مُمُڳَرَسْڤُ مُمُڳَمْ سَرَدَسْڤُ مُمُڳَمْ سْرَدَمِ دُسِسَرَدَ سَرَدَمِڤَسْڳُسْمُءْ.

3.5 مَرِ ڊِسَمَبَرَرَمْڤَرَسْ ڤَرُبَسْرُرَڳَرْمُسْ رُڤَرُمُسْرُسِ مُمُرُدَمِ دَدُمَبُدُ وِسَسْڎَمِ ڪَڎُبُنْڎَسْ ڀَسْدَسِدُ مُمُدَمُدَبُدَسْمُڳُسْمُءْ. مَرِ ڊِسَمَبَرَرَمْڤَرَسْ ڪَڎُبُنْڎَدَسْڤَبَمِ سَرَدَسْڤُ دَسْمَوَسْسَرَدَمِ بَمْسْوِمُسْ مَسْڳُ مَوَبَسْ دُسْڎَسْڤُمْڤَڳُسْمُءْ. مَرِ رَدَ دِڳَمِمُدُ ڎُڤِڀَرُدَمِ سْرُدُسْ رُمَرَ بَسْرَبَسْ بُدَسْڤُمْڤَڳُسْمُءْ. مُدَڳُڎُ مُمُڳَمْ بُدَسْڤُمْڤَڳُسْمُءْ. مُدَڳُڎُ مُمُڳَمْ بُسِڎَبُسْڤَسْ مُبَمِسْ مُمُدُسْ ڎُبُنْ مُمُدُسْ ڎُبُنْ مَرُمْبَسْ ڤُ رِسْڤُمْڤَدَمِ مَرُمْبَسْڤُ رِسْڤُمْڤَدَسْ دَسَمُمْبَمْ سَرَسْدَڳُ ڎَبَڳُسْمُءْ.

4. مُسْڤُمْڤَسْسُ ڎَڎُ رُڤَرْسْ

4.1 ڊِسَمَبَرَرَمْڤَرَدُ دَمِ 2 (ڤَرُمُسْ) مُسْڤُمْڤَسْسُدَمِ مُسْڤُمْڤَسْسُ ڎَڎُ رَڤَرِ رَبَرْبَسْڤُسْمُءْ. دِ ڎَڎُرُڤَرْدَسْ مَوَرُمْ مَرْبَدِ سْرُوَمَ مَمُمْڎُ دَمِ ڪَڎُبُنْڎَبُدَسْدَسْڎَمُسَ WPC رُڤَرَ دُڎِڀَرِمَدُمْ ڪَڎُبُنْڎَبُدِڤَسْمُءْ. مُسْڤُمْڤَسْسُ ڎَڎُ رُسْسَرَسْڤُسْڳُسِ مُبَرِدُسْڤُڳُوَبَرَسْمُڎُمَدَمِ رَبَرْبَسْڤُدِوَمُءْ. سُڎَڎُسْمُدُ مُسْڎُ مِڀِرَبَمِدُ مُسْوِدِسْدَمِ دَڤَرُمُدُسْ 8.5 ڤُڎُ رُسْسَرَسْڤُسْمُءْ.

4.2 مَسَرْمُدُ ڎُمُدَمِ بُسْبَرْبِڎُ مَمُمْ مُبِدِڤَسْمُءْ. مُبَسْ سَرَدَمُسْ سِرْڎُبِدْ رُسْسَرَسْڤُسِ رِڤُبَرَسْ ڪَڎُبُنْڎَسْ دُڎِڀَرِمَسْمِ بَوَدَسْ بَسْبَرِمُءْ. سُڎَمَرَبَمَسْ رِمُبَبُمْڎَدَسْ 2 ڤُڎُ 2 ڤُڎُ مَرِ مُسْوِدِسْدَمِ 18 مِسْڪِ 4 ڎُڎُ مَبَسْڤُسْمُءْ.

4.3 **ڀَرَبُدُ دَسَمُبَمْ:**

4.4 ڀَرَبُدَمْ دُبُمُدَسْ ڪَڎُبُنْڎَڳُ مِسْبَرْبَسْ رُسْسَرَسْڤُسِ ڀَرَبُدَسِدُسْ مِسْبَرْبَسْ بَدِ مُڎُڀَمُبَمْ ڤُڎُ ڎُڀِ سْرُوَمَ مِرِ دَبَمِ ڪَمْڤَرَسْڤُسْمُءْ.

4.4.1 رُمِرُڳَ ڤَمِوَسِدُمْڤُسْ رُسْسَرَسْڤُسِ بُدَبُرْدَدَمِ ڎُڎُسْمُسْ مُمْمُڤَڳُسْمُءْ 2 ڳُرَمَ ڀَسْبَرْڤُمُڤَمُءْ. ڤَمِوَمَبَرَدُ ڤُرُڤَڳُسْمُءْ سْڎِڀِرْدُسْمُسْ سْرُوَمَ مُڳُسْمُءْ بَدِبَسْڤُمْڤَمُءْ ڳُسْڤُسْمُءْ.

4.4.2 ڤَمِوَمَمْ رَبَرْبَسْڤُدُ بَمِسْ ڤَمِوَمَبَرَدَمِ ڤَسَمِدُسْ بَمَمْڎُسْ سْرُوَمَ سِدُسْمُسْ ڪَبَسْڤُسْمُءْ مُسْڪُڎِبِرَمَسْ ڤُءْ بَمَسْ (ڎَرُڳَسِ) بَمَڳَ ڳُسْڤُسْمُءْ.(Mahagony ,Wood stain ,Exterior Woodcare ,Crown/Sikens brand)

4.5 ڀَرَبُدِڳَمِ ڀَرَبُدِ ڎُبُسْڎَمَسْ رُڤِرُدُسْڳَ سَسْمَوَمْ رُڤَسْڤُسِ 45 ڀِدُڀِرَمَسْ بَسِدُڎَسْڤَرَدَمُءْ.

4.6 ڀَرَبُدِمَرَبَدُ سَسْمَوَبَدَمِ سُسْڎُبَسْ ڎَمُسَمِ ڎُسْبَسْ دُمْڎَڳُڎَسْڤُسْمُءْ.

4.7 **ލާއިޓުތައް:**

4.7.1 ލާއިޓް ދުވަންތަކުން ކުރެހުމަކުން ފެންވަރުން 2 ލާއިޓް ބަންދުކުރެވުން ބަހައްޓައިން ބަދަލު ކުރެވިދާނެއެވެ. ލާއިޓް ޢިމާރާތުން ފާސްކުރެވުންތަކުން ހުއިކުރެވިދާނެއެވެ.

4.8 ކުރެހުން 10ގެ ބައިކަން ކެނަންވާން 6 ލާއިޓެވެ.

4.9 ލާއިޓްތަކުން ހުންނަންވާން ބަރުކަން، ބޯވާ ބިން ބިއުއްކުރުން. ބަރުކަމާއި ބެހުމަކުން ކުރެހުންތަކުން ބޯވާ ބިން ކަންކަން ކުރެވެންވާނެއެވެ.

4.10 ލާއިޓް ވަންދެން ބާރުގެ ވެދަން ދުއްތަން ހިފެ ދުން ބަދަލުކުރުން ހުންނަންވާނެ.

4.11 ލާއިޓްތަކުން ވަންވާން Non Corrosive ވެގެންވާނެ.

4.12 ލާއިޓްގެ ކުރެހުމުން ބަދަލު ވަންވާ ލާއިޓެވެ. (Light watt: 5)

4.13 **ލާއިޓްގެ ކުރަ:** (color temperature of 2500k - 2800K warm white light with a yellow / IP65 or above)

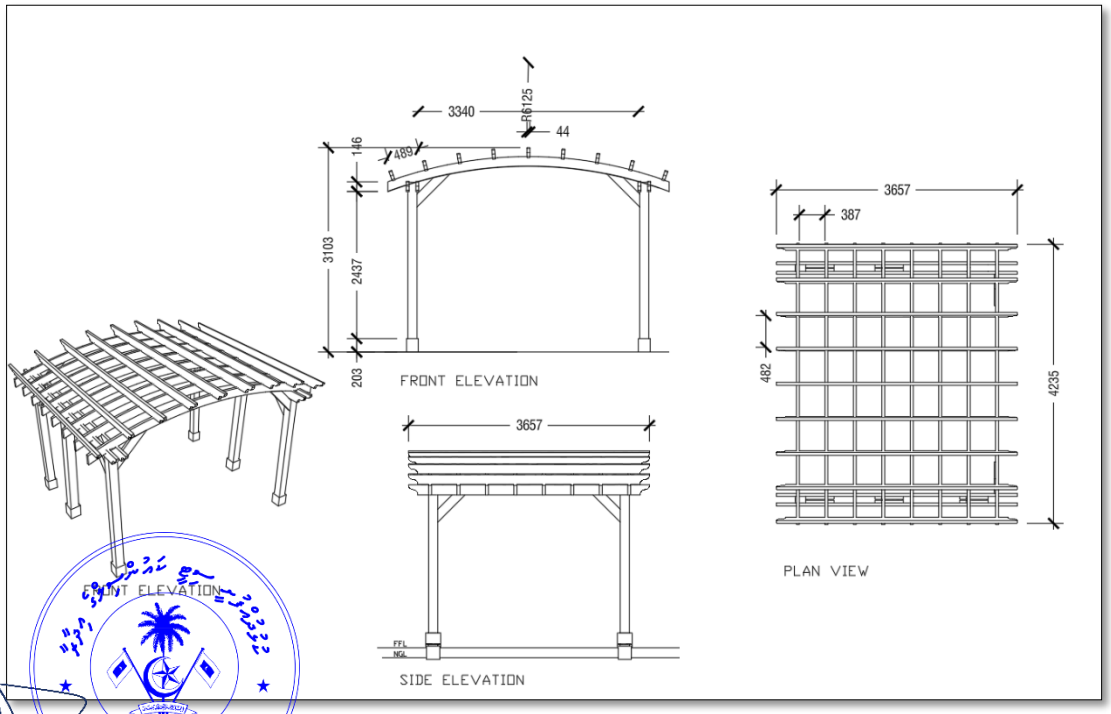

5. ދެއިރިވިއްކުން

5.1 ދިވެހިރާއްޖެއަށް ކުރިއަށްދާން ހުރިއިރުން ހުރިއިރުން ހަމައެއްގައި ބާރުވެ ދިން، ވަކި ބަންދެ ތަކުން ،ވަކި ،ބ ،ؤ ،ؤ ،ؤ

6.6 ،ﷺ ،ﷺ ،ﷺ 50ﷺ ،ﷺ ،ﷺ ،ﷺ ،ﷺ ،ﷺ ،ﷺ ،ﷺ ،ﷺ ،ﷺ.

6.7 **ﷺ ،ﷺ ،ﷺ:**

6.7.1 ،ﷺ ،ﷺ ،ﷺ ،ﷺ ،ﷺ ،ﷺ ،ﷺ ،ﷺ ،ﷺ

7. ބەنچް ބެހުން

7.1 ބەنچް ބަންދު 1:

7.1.1 ބިރިގަދިވެ ހިންދަކާއި ،ބާރުވަން ،ބەންچްތަކުން ކަންކަން ،ކަންކަން ،ކۮ ،ؤ ،ؤ ،ؤ

7.1.8 ކުރެހުން ފެންވަރުން ތިން ފެކުއެއް ކުރިން ކަނޑުން ބަންދުކުރެވެން ފެށިގެން ހުއިން ،ތ،ر ،ބ،ން ،ؤ،ر ،ؤ،ؤ،ؤ ،ؤ،ؤ،ؤ ،ؤ،ؤ،ؤ

7.3 **ڭسڭاڭرى ئۈچۈن:**

7.3.1 ئۇنىڭدىن ئاۋۋال ئىستىرىلىۋاتقان ئەرلەشتۈرۈش ھۆججەتلىرىگە ئېچىلىشقا ياسىلىق مەنبەسى **ڭسڭاڭرى** ئۈچۈن ئۇنىڭدىن قۇرۇلۇشقا ئوخشايدۇ. جېڭدىمۇ 2 ڭۇۋ ئاڭرى ئۈچۈن رېژىسسور 5 سۈپە مەرى 4 ڭۇۋاڭرى ئۈچۈن رېژىسسور 5 سۈپە ئۇنىڭدىن قۇرۇلۇشقا ئوخشايدۇ.

7.3.2 ئالدىنقى **ڭسڭاڭلار مەرى ئۈچۈن** ھۆججەتلەشتۈرۈلگەن 2 مىشكىي ئالدىنقى ئورۇندىمىسىگە ئوخشاشتۇر.

7.3.3 ڭۇۋۇ ئېچىلىش ئۇسۇلىدىكى ئىسىرىسىگە ئوخشاشتۇر.

8. ؋ؤؤؤ ؛ؤؤؤ

8.1 ؋ؤؤؤؤ؋ ؤؤ ؤ؋ؤؤؤؤ ؋ؤؤؤؤؤؤ ؤؤؤ ؋ؤؤؤ ؤؤؤ. (Ratio: 1:3:3)

8.2 ؤؤ ؤ؋ؤؤؤ ؋ؤؤؤؤ ؋ؤؤؤؤؤؤؤؤ ؋ؤؤؤؤؤؤؤؤ

9. ؤسۡوِمِشۡفُرۡدَشۡ ګُرُمۡسَوُنُګُوّ ڭُڭُمَرُشۡ

9.1 ڭُڭُمَ 40 ڭُڭُ ګَرَشۡوَګُشۡمُوُ. ڭِيُ مُوَتۡدَمِ رِدُشۡسِ ذُمِشۡ مُشۡڭُتۡمُشۡسُوَمِ ھُرُمُڭُدَشۡ رَګَ ڭُڭُمَګُمِ دَوُمَوُيُ ئۆڭُدَمِ ھُرُمُڭُدَشۡ رَګَ ڭُڭُمَوُيُوُ.

9.2 ذُمِشۡ مُشۡڭُتۡمُشۡسُوَمِ ھَرَمُڭُ ڭُڭُمَرُشۡ:

9.2.1 ذُمِشۡمُشۡڭُتۡمُشۡسُوَمِ ھَرُمُڭُدَشۡ مِيمِرُدَمِګُ ڭِيَمِشۡګُمِ دِشۡمَوُيَشۡ 20 ڭُڭُ ګَرَشۡوَګُشۡمُوُ. دِڭُڭُمَرُشۡ رَګَشۡ ڭُرُدُرُشۡګُشۡرُشۡمُوُ.

9.2.2 دِڭُڭُمَرُشۡ رُشۡمَرُشۡوَګُشۡ ئۆشۡرُنُمِڭُشۡ رَګَرُوَمِ، ھَمِڭُشۡمَدُ ڭِسِشۡمُشۡرُ ئُشۡمُسَمُوُ.

9.2.3 ڭُڭُمَرَګَمِنۡ 6حد ګَرَسِڭُ 120حدئُ ګُرُدِشۡ رُشۡګُشۡ ذُشۡھُمُ ګَرُوَشۡوَګُشۡمُوُ.

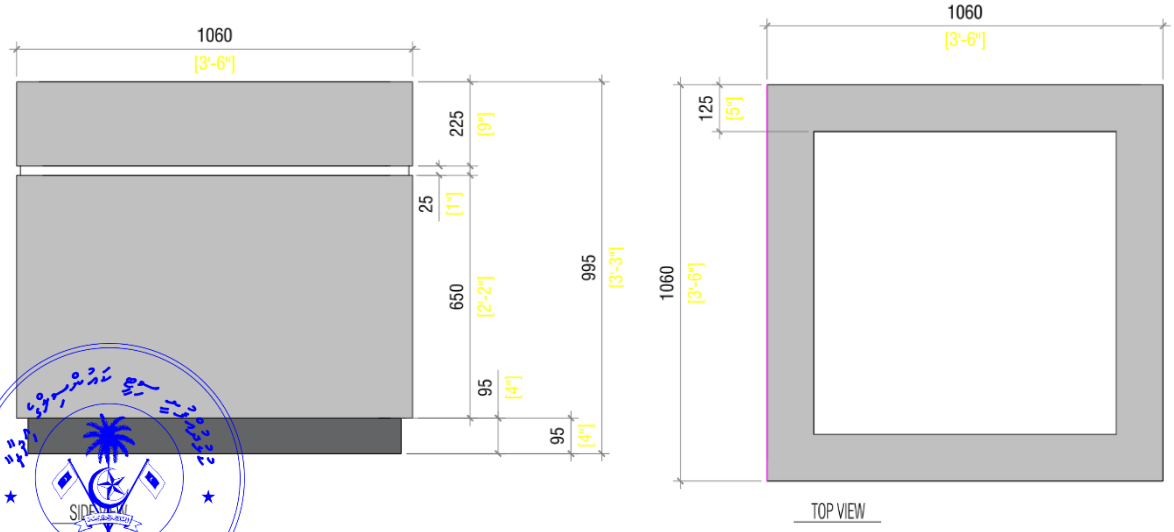

9.3 ދެމަގުގެ ކުރިއަށް ބަހައްޓާ ބަންދުތައް:

9.3.1 ދެމަގުގެ ކުރިއަށް ބަހައްޓާ ބަންދުތަކުން ބިރިވެދާ ތިންމަހުން 20 ފުން ހަދަންވާނެއެވެ. ދެމަގުގައި ހަދަން ހުންނަ ބަންދުތަކުން ކުރިން ހުންނަ ބަންދުތަކުން ؟ ތިންމަހުން ؟ ބަދަލުކުރެވިދާނެ ކަން ކަންކަން ކުރެވިދާނެ.

9.3.2 ބަންދުތަކުން ބައިތަކުން ހަންނަން ؟ ؟ ؟

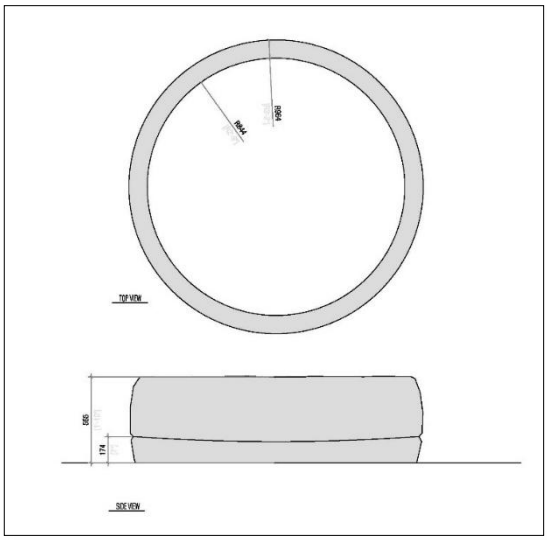

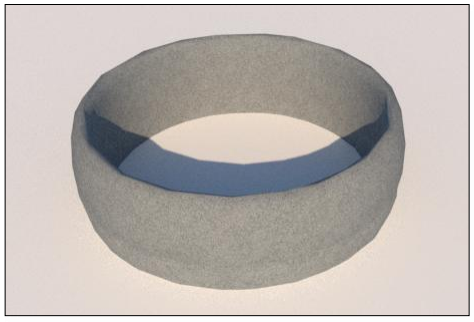

10. ڪڻ سڻڀ

10.1 جسمبرردهري تاسيءاڻيءوارو سڻڀهوتاري هيرڪ ڀڳرهوٽگر وَرَڳوهوَهُ ڪڻڪڏجڪڻهَ مِيرِيَاهِوَڳڏهُ دَمِيڻ هَبَرَهُڻِٽبَرَڻُوَڻاڻُ. اڏڏهُڻ جسڻڀهوَهُ رُفُدَڪُ رَدَهِيرِوَهِ وَسِ دَدُ ڦرٽڻوَڳَهُدَڻاڻُ.

10.2 ڪڻ سڻڀهُ ڏڏهُدَهِ ڏڏهُدَ 6 سَبَرَرَهُڦرهُ هَبَرَهُڻِ ٽبرَڪُ وَسِ رَدَهِيرِوَڻاڻُ. اڏُ هُبَرِمِڻ 3 سڻڀهُ (ڪڻ سڻڀهُ A، B، & C) دَهِ وَسِ هَبَرَهُڻِٽبَرَڻُ هِڏُ تاسيءاڻيءوَڻاڻُ.

10.3 ڪڻ سڻڀهُ ڏڏهُدَهِ هَبَرَهُڻِٽبَرَڻُ تاسيءاڻَڳوَهِ رُمِرِڳ سَبَرَرَهُڦرهَٽاهُدَهِ 10×10 ڏڏهُ ڳَبَرَهُڳُ سِڏُڻُهِيَ رَڻُوَڻاڻُ.

10.4 ڳَبَرَڳُڻُوَسِ 8"×8" مِڻُهِيُ وَرُهُڻُ شَهَڻُهَرَڏُرَڻُوَرُڻاڻُ.

10.5 وَرُهُڻُ شَهَرَڻُ 10حد ءُ 4 ڦرَدَسِيءُوَرُهُوَڻُڻاڻُ. هَرِ 6حد ڦرَدَسِيءُ 200حد ڦرُڻُدِڻُدَهِ مِڻُ هَڻُسَرُڻُيَ رَڻُڻاڻُ.

10.6 هَرِ ڳَبَرُ ڦرهَبِرِدَهِڻُ 10حدُ ءُ هُهُڦرَدَسِيءُوَرُهُوَهِ هُهُسَهَسِهُ هَرَڻُوَڻاڻُ. ڦرَوَڳَهُ ڦرهَسِهَهِ ڏَڳَڏَهَڻُ 10حدُ ءُ هُهُڦرَدَسِيءُوَرُهُوَهِ هُبِرِهُ هَرَڻُوَڻاڻُ. هُبِرُ هُڳَبَرَهِبِرِڻُ ڳَبِرُ 6 مِڻُهِ ڏَڳَدِڻُ هَرِ 3 مِڻُهِ هُڏِڻُ سِرُهُدَسِيءُ

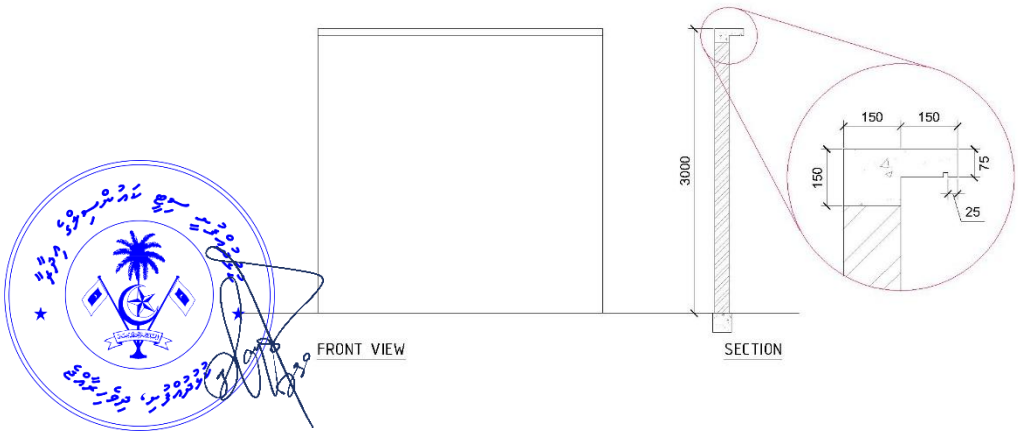

ފާންކުރެވެން. ތަނިން ބިން ބަދަލުކުރުން ފެށިގެން 1 ބިން ބަދަލުކުރުން 0.5 ބިން ބަދަލުކުރުން ފެށުމުން ކުރިން ބަދަލުކުރެވިފައިވާ ބިން ވަކިކުރެވިދާނެ ކަންކަން ކުރިއަށް ގެންދާނެއެވެ.

10.7 ފާރުގައި ބަންދުކުރެވިފައިވާ، ބުރިން ބަންދުކުރެވިފައިވާ، ބަންދުކުރެވިފައިވާ ބަދަލުކުރެވިފައިވާ.

10.8 ބުރި ބަންދުގެ ވަރުން ކުރިން ބަންދުކުރެވުމުގެ ކަންކަން ކުރިން ކަން ކުރެވިފައިވާ ހިންގުމަށް ހުށަހެޅިފައިވާ.

10.9 **ބުރި ބަންދު A - ވަކިކުރުން ބަންދު:**

10.9.1 ބަންދުކުރެވި، ބުރިން ބަންދުކުރެވިފައިވާ *10* ވަރުން ބަންދުކުރުން ބިން ބަދަލުކުރުން ބަދަލުކުރެވިފައިވާ ބަދަލުކުރެވިފައިވާ.

10.9.2 ބަންދު A ބަދަލުކުރެވުން ހަދަން ބުރިކުރެވިފައިވާ ވަކިކުރުން ބަންދުކުރެވިފައިވާ. ބަންދުން ބަންދުކުރެވުމުގެ ކުރިން ކުރިއަށް ގެންދާ ބަދަލުތަކުން ބަންދުކުރެވިފައިވާ ބަދަލުތަކުން ބަންދުކުރެވިފައިވާ ބަދަލުތަކުން ބަންދުކުރެވިފައިވާ. ބަދަލުތަކުން ބަންދުކުރެވިފައިވާ ބަދަލުތަކުން ބަންދުކުރެވިފައިވާ ބަދަލުތަކުން ބަންދުކުރެވިފައިވާ. ބަދަލުތަކުން ބަންދުކުރެވިފައިވާ ބަދަލުތަކުން ބަންދުކުރެވިފައިވާ ، ބަދަލުތަކުން ، ، ،

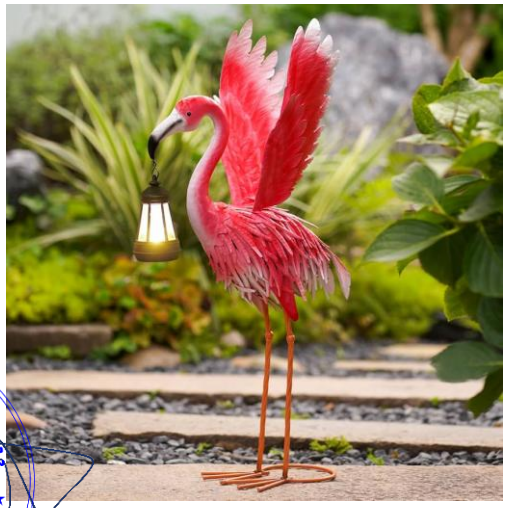

10.10 **ڤڮ ڪڤڮ B - ذسةاةىةىرىةش ةرةاةىةوةرةڭ ڪڤڮ:**

10.10.1 ذڪڤڮ، ڭرىرڭڤ ىرڭةىةڭ 9.3 ذةرةڭ ذڭةوةىرڭ ىرڭذذىرڭزذ ةىىرذةرڭ ةىىرذةرڭ ةىىرذةرڭ.

10.10.2 ذڪڤڮ ڑةڭسةىةىرةوذةرةوىر ڭرڭةوىرذذ ذسةاةىةڭةر ةىر ذىڭرڭةوڭ ىڭڑڭرڭسةىڭ ةرڑةرڭرةىرڭ ذسةاةىةڭةىةڭةر ذةىرڭرىر ذىرڭىرةىرةاةىرڭ ڭىڭةوڭةڭةر ڭىڭةوڭةىرڭ. ةىڭةڭرڭ ڭىرةةوةىرذىر ةرىرذڑذسةىڭ ڭڭرڭىةىڭڭ ذذىڑڑةر ذىڭ ةىر ةڭڭڑةر ةرڭىةىرڭ ةڭرڭىرىڑةڑةر ڭرڭةوىر 2 ڭڭرىذ ڭڭرىذةىةڭةر ةىرةڭةىرڭةىةڭ. ڭڭرىذةىذ ذةر ىرڭىرىرڭةىر ةىذىرىةىرةوةىةڭ. ةى

ކުރުވެގެން ބަންދުކުރެވިދާނެ ހެދުން ބުރައިން ؛ ،ދ،؛ ،؛ ،؛

10.13.2 ڪُرسِيءُ ءِيَ مِرْ رُفْرَدُءُ نُءِرِمْ ڳُسْءُنُءْرَدَرْ رُرَرَرَءَرْڳُرْءُ.

10.13.3 ڪُرسِ رُرْسَرَرْڳُسِ ڳُڇْرُءُدَرْ ڎَرْرْڳُ ڳَرَڳُمَرَرْ نَءِرِءَرْرَءِ مِرِڤُ مِڤَڳُرْرُرْ 450حد مُسْوِرْرَءِ ءَرَسَءَرْ رَءْرُنُءْرِءَرُءُ. مَءِ ڪُرسِءُ مِءِرْ دْدُڤُ سِءَڳُڳَرَرْ ءُمِرْڎُنُءْرِءَرِ رُرْسَرَرْڳُرْءُ.

11. ڳُڇْرُرْڎُ سُوڎَرْءُ

11.1 مَءُڳُمُءُڤُ، مَءِ ءَسُءُرُمُڤْرَدَرْ مِءِرِءَمِڤُرْنُرْءُڳُمِءُڳُءِرَرْ سُوڎَرْءُرَءِ رَءْرُنُءَرْڳُرْءُ. سُوڎَرْءُ مَءُ رَءْرُنُءْرَدَرْڎَرَءَمِ مُءَسِءُرْڳُءَرْءُ نُرْرْنُءِڎُرْءُ مَءِ سُوڎَرْءُ ءَرْرَءِ ڎَرْڳُ ڎُرُرُمُڎَرْڎَرَءَمِ 1 مِرْڳُءُ نُرْرْنُءِڎُءَرُءُمُ سُوڎَرْءُ ءِرُءُدِرَرْ مَءَرْڳُرْءُ.

11.2 سُوڎَرْءُ رَءْرُنُءْرَدَرْ 8×8 مِرْڳُءُ ءَرُمْرْءُ ڎَرْرْءُ نُءِرُدَءِڳُ نُءْرُدَءِ مُمُءُرَرْ مَءَرْڳُرْءُ.

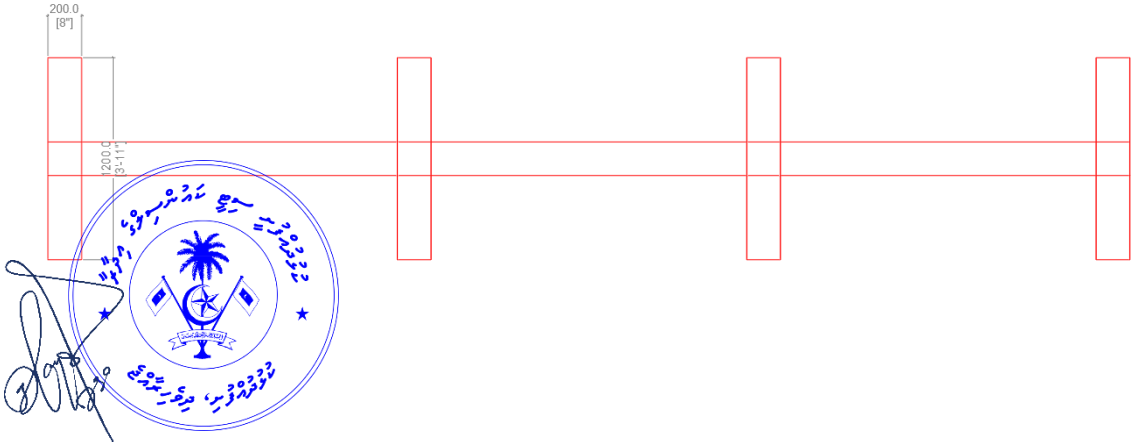

11.3 ﷺ 6 ﷺ ﷺ ﷺ. ﷺ ﷺ ﷺ

13. ،ﷺ ،ﷺ ،ﷺ

15. ڭۭ ؤمو ،ممؤمؤمش

15.1 ،ؤسمممؤمؤمؤ ،مؤسؤمؤ ،ؤسؤمؤ ،ؤسؤمؤ ،

16. ތަންކެއް ހަދާންވާން

16.1 ތިރީގައިވާ ބާރުއެޅުން ބޭނުންކުރެވިގެންވާ ތަންކެއް ބަހައްޓަންވާނެއެވެ.

16.2 ތަންކެއްގެ ބަރާ ތަން، ބާރުއެ ބެލެން ކަންކަން ކުރެވެންދާނެއެވެ.

16.3 ތަންކެއްގެ ތެރެ ކުރިން 2 ސެންޓިމީޓަރުގެ ހަދާންވާނެއެވެ. ތެރެ ބަދަލު ކުރެވިގެންވާތަން ކަންކަން ހިންގަންވާނެއެވެ.

16.4 ތަންކެއްގައި ބިއިގެން ބާރުއެ ބަހައްޓަންވާނެއެވެ.

16.5 ތަންކެއްގެ ދެމެދުން ބިއިން ބަދަލު ކުރެވިގެންވާ ބާރުއެ ބަހައްޓަންވާނެއެވެ. ތެރެ ބާރުދިން ،ތަކުން ،ބާރުދަން ،ދެމެދުން ،ބިއިން ،ބަދަލު ،ބާރުއެ ،ކަންކަން ،ހަދާންވާ ،ބާރުއެ ،ބަ ،ؤ ،ؤ ،ؤ

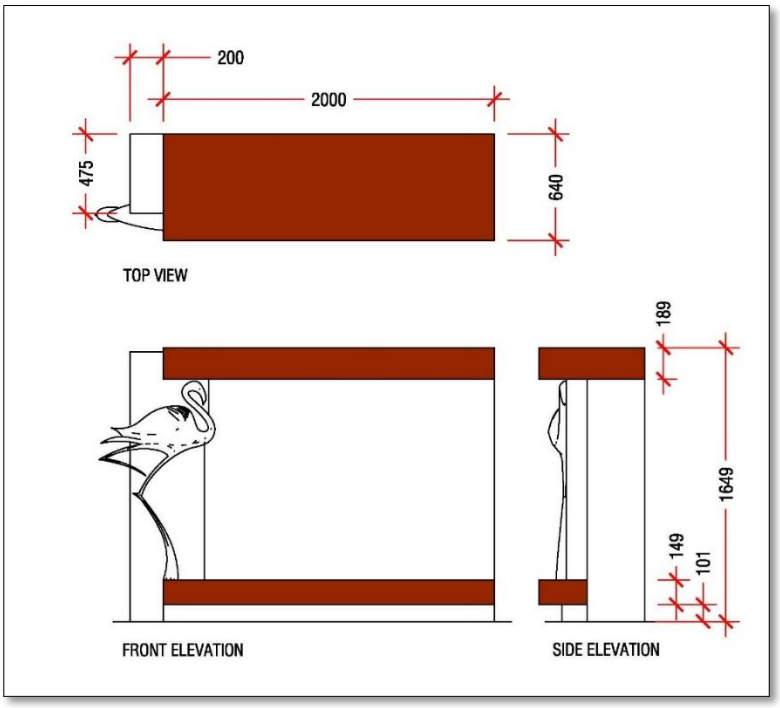

17. ﷺ ﷺ ﷺ

17.1 ﷺ ﷺ ﷺ ﷺ ﷺ 1 ﷺ ﷺ 1 ﷺ.

17.2 ﷺ ﷺ 1.5 ﷺ ﷺ. 1/4 1 ﷺ ﷺ ﷺ ﷺ ﷺ ﷺ ﷺ ½ ﷺ ﷺ ﷺ ﷺ.

17.3 ﷺ ﷺ ﷺ ﷺ ﷺ ﷺ ﷺ

17.7 **ؤشر ىئرئاسۇش:**

17.7.1 ىئرئاسۇش ۋۇجۇد ئاىرىشىغا ئېرىگ رىرگە رىرقۇلا ئاىرىشىغىگە جەسەلەىكە سۈرىۋگە ۋىگۈمۇشۇۋ.

17.7.2 گۈرىۋ ئاىرىۋۇرىۋگە ئېرىگ ئىبرەگەىرىلەرنى ؤشىتىئاىلا گۈشۈگۈشۈۋ.

17.7.3 ئېرىگ ؤشر ئىئاىلۇشە ھۇىشۈگىر رىر ۋېرىسۇىر ئېۋ ھىشىتىئىرىشۇۋ. ئېۋۇ ئىھۇىر جەرىسۇ جەرىسۇ ھۇگىرىۋىشىۋ ھەلھۇۋۇھۇ ئىھۇىر رىرىسۇىر ئېۋىلۇۋ. ئىشۇۋ ؤشر ئىئاىلۇشە ئىشىرىشۇگىر ۋۇئىسۇىلۇ ھۇىئىر ىرىئىشىرىش ئېرىگىشىش ئېرىلۇۋۇىلۇۋ. ھەر ئىشىرىۋھ جەرىسۇىلا ھۇىر ىرگە ىرىشىگىلۇۋ.

17.8 **ؤشر ۋۇئ ھىرلەۋھش:**

17.8.1 ؤشىۋۇئ ھەرلەھگىش ئېرىشىۋھ ىەلەشىسۇۋش ھۇلەىرىۋىشىلۇۋ. ۋۇئۇ ئىھۇىر ىرگىر 4 ئۇۋھ ۋىىرجىشۇ ۋۇئىلۇۋ. ۋۇئۇ ؤشىۋجىشىىگىر رىر ھۇىلەرىۋىر 5 ئۇۋھ ؤشر ۋۇئۇىر ئىشىگىشىۋۇىلۇۋ. (ھەىىر جەۋىلەرىىرش ؤىرىۋش)

17.8.2 ۋۇئۇ ھەرىلەش 2 ئۇۋھ ئىىش، ھەىىر ھۇىشۈگىشىلۇۋ. ۋۇئۇ ھەرى(ھۇىۋۇھۇگ) ھۇگىىش ىشىغىىشىلۇۋ.

17.8.3 ۋۇئىر 3 ھىشىھۇ ھۇجىشۇ ئىشىلىرىھ جەرىسۇىلا ھۇىشۈگىشىلۇۋ. جەرىسۇىر 2×2 ئۇۋھۇ ئىىلەلا ۋىىش شىئىشىىش ىلىشىلا ھەۋىسۇىر ۋۇىۇىر ئىشىشىۋگىشىلۇۋ. ۋۇئۇ جەھ ئىگەر ىلەلۇىىر ىىلەشىىلا ھىىر ھەرىىر ھۇئىش ھۇىشۈگىشىلۇۋ.

17.8.4 گۈشۈگىر 1 ؤشىۋۇ. 2 ؤشىۋ ئىئىئەھش جەھ ىئۇىىر ىلىىرىۇشۈگە ۋىىۇ ئىىلەلا گۈشۈگىشىلۇۋ.

17.8.5 ؤشىۋۇ ھىشۇۋھۇ سەھىئىشەۋەر، ئىىۇۋۇئۇىىۇ ۋۇىىۇ جەرىسۇىلا ھۇىشۈگىشىلۇۋ. ھەر ۋىشھىۋھ ئىىۇجىشىھىر 3-4 ھىشىھىۇ ۋۇىىۇىلۇ ھىۇىىش ھىىلەسۇىش ؤشىۋۇئىىجىش ھىشىۋۇىلۇىھ ىسىۋۇىلۇىر ئىئىشىىىش ھىۇىىر ۋۇىىۇىلۇ جەرىسۇىلا ھۇگىۇىلىھىشىىشىلۇۋ. ۋىشھىۋھۇىىر ھۇگۇۋۇىلىھىشىىشىگىر 2 ھىۇھۇىگ ؤشىشىۋىشىشىىش ھىىىىش ھىۇىىشۇ ھىىىىلىشۇ ھىىشىىىش ئىىۇىىۇ.

17.8.6 ؤشىۋۇئ ىىۇجىش ھىشىشۇگ ىئىىىش ھىىىىلەھىىىلۇۋ.

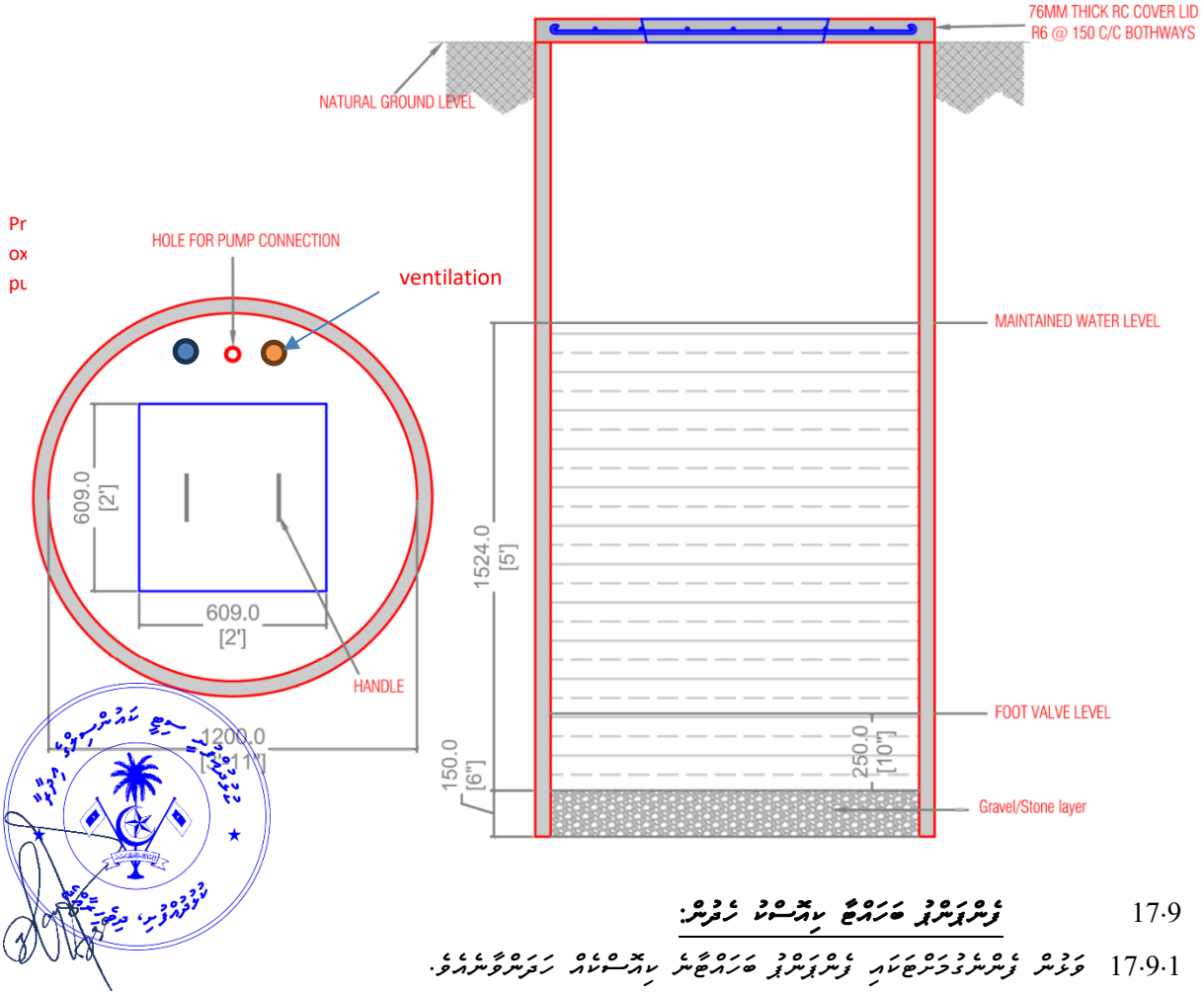

17.9 **ڤشڤۂڤ ھەرەڤ ببڎسۆب ئەڤرش:**

17.9.1 وَئڤش ڤشڤشڈەرەڤەبە ڤشڤۂڤ ھەرەڤش ببڎسۆبەھ ببەرەڤۆشەۂ.

17.9.2 ببڎسۆبئ ڈەۋەبە ببۋەبە وَئڈئ دەۋەسڈشڤۂبئ 5 ڤڤڤ ببشڤشۂوەبڈئ ببڎسۆبببە. **ببڎسۆبئ ڈڈڈەش بەسڈەڤۂش ڤشڤۂڤ سەڤڈەش ڤەڤڤەبەڤۂڤ.** (وَئڈ ھەرەڤ ڤۂببەشەش وَبەبەرەڤ ببۋش سۆڤۂوەڤڈەبە دەشۆەۋۂببەرەبەرەڤۂ.)

17.9.3 ببڎسۆبئ وَبەشڈڈەشەۂ ھەۋەبەش ببڤڈببەۂ. ببشبەشەۂ وَبۋش 3 ەشڤھ ڤش ببشبڤڈەۂ دەۋەبەۂ.

17.9.4 ڤش ببشبڤڈئ ڈبببسۆ ببڈسۆەۂەبە 1:2:3 ۂۋ. ڤش ببشبڤڈ ۂڈڈئ ببەش ۋەۋەسڈ ببش ببشڤۂببڤ ببەشۋۋشەۂ.

17.9.5 ببشبەش ڈڈشڤببۋش 4 ەشڤھ ببڤۋەۋۂ. ببشبەشەبە وَبڈئ ببشڤەۂ ببشڤشۋۋش ببەسەۋەش ئەۋەۋۂ.

17.9.6 ببشبەشبۋە وَبڈەۋەبئ ڤبۋەۋۋەبە سەۋشڤەۋەبە ھۋۋشبڤبەشبۋە، ببەسەۋ ۋشۋەبەۂئ ۂببسۆڤەبۋش ببەۂۂ ۋشۋۋشەۂ. (ببڤببۋە)

17.9.7 ببڎسۆبئ دەۋ ببۋۋبڤبەش ڈڈشڤببۋش 75 دەۋەۋڤش ڈڈشڤببۋڤ سۆڤۂببۋ. دەسۆڤ ھەۋش 6 ۂھۂۂئ ببەسەۋ ئەسۆۂۂ ۋەۋەشڤۂ. ئەسۆەبە 150دەۋەۋڤش ڤببڈەش ببەسەۋ ۂەۋەۋەبەشڤشۋۋشەۂ.

17.9.8 سۆڤۂئ دەۋەبە ھەۋ ھەۋەۋەبە ۂببسۆڤەبۋش ببۋە ۋشۋۋشەۂ. (ھەۋببۋە)

17.9.9 ۋەشۋۋببۋئ ببڤبئ ڈەۋەبە ببشببۋش ئەۋببۋەۂئ ۂھۋەۋەشڈش ببۋەۋەۂۋ ۋۋۋەۋە ببشببۋەۋەۂۋ ڈڈببۋۂ.

17.9.10 ڤشۋۋشۋش ڈڈشۋۋ ببەشۋڤ ھەۋش دە سەببەببۂھۋەۂۋ ئەۂش ۂسۆڤۂەۂسۆشۋڈڈشۋۂ. (ببەشۋڤ ھەۋ دەۋببۋسۆ ۋش ۂۂۋەۂۂ.)

17.9.11 ڤشۋۋشۋڤ ببشببۋش ببڎسۆبئۂھۋببۋەۂ ۋبڈەۂ ڈببۂھۂەۂ ببشببۋەۂ.

17.9.12 ڤشۋۋشۋڤ ھەۋ ڤش ۋەۂش ببەشۋڤ ببەشۋۋش ڤڤببۂش ڈڈشڤببڈۂشۂ. (1.5ەشڤھ)

17.9.13 ؤشر ،ؤرمسرش ؤشر ،ةشرفر ،ؤبرةؤشؤبرؤش ،ةؤةؤةؤ ،ؤرةؤرمر ،رشرسرشةؤشؤبرؤ.

17.9.14 ؤشرؤرشؤرؤ، مشرؤرةؤةؤبرؤ، ،ؤرمش ،ؤةةؤةؤرمر ،ؤبر ،مؤرمرؤرشؤشؤبرؤ.

17.9.15 ؤشر ،ؤرمش ،ؤرمر ،ؤبرشةؤ ،سؤر ،ؤرشؤ ،ةؤرةؤةؤ ،ؤةؤسةشةؤمرمؤرؤ ،ؤبرؤبرشؤرؤرمؤرؤشؤبرؤ.

17.9.16 ،ؤرشؤرش ،ؤبرشةؤ ،ةؤبرؤ ،رؤبرؤبرؤةؤ، ،ةؤةؤةؤ ،رؤبرؤبرؤبرش ،ؤؤمرمؤرشؤ ،ؤشؤرسرشؤ ،ؤبرش ،ؤشؤرسرشؤ ،ؤبرش ،ؤرؤرشؤؤ
،ؤسةؤبرؤمر ،رؤؤرؤؤ ،ؤرؤةؤشؤبرؤ.

17.9.17 ،ؤمةسؤبرؤ ،ؤرؤرمش ،ؤرؤرؤ ،رؤسرؤرمؤبرؤ. ،سؤرؤسؤ ،ةؤبرؤةؤ ،ؤشؤرؤ ،ؤرؤرؤ ،ؤرؤرؤرؤرش ،ؤرؤرؤرؤرؤرؤ ،ؤرؤرؤرؤرؤرؤ ،ؤرؤرؤرؤرؤرؤ

18.13 ؋ۿ؋ؤؤ ؋ؤؤؤؤؤ 25 ؤ ؤؤؤؤؤؤؤؤؤ. ؤؤؤؤؤؤ ؋ؤؤؤ ؤؤؤؤؤ ؤؤؤؤؤؤ ؤؤؤؤؤؤؤؤؤ ؤؤؤؤؤؤؤؤؤ ؋ؤؤؤؤؤؤؤؤؤ ؋ؤؤؤؤؤؤؤؤؤ ؋ؿ؋ؤؤؤؤؤؤؤؤؤ

19.3 ކަން ކުރެވިދާ ގޮތުން ، ،ކ،ކ،ک،ک،ک

21. ދަންބާއަށް ކުރުމުގެ ބަންދުކުރުން:

21.1 ކުރެހި ދަންބާއަށް ؤމިއެއްގައި ބިލިއަން ކުރުމަށް ބާރުވާ ކުރުމުގެ ބަދަލުން ބަންދުކުރެވިދާނެ ބިން ބަދަލުކުރުން ، ބަދަލުކުރުން ، ބަދަލު ދިނުން ، ބަދަލު ދިނުން ، ބަދަލު ،ؤ ،ؤ ،ؤ

OPERATING LIMITS			
Maximum capacity (@260kPa, nil suction) lpm			165
Maximum suction head (m)	7.5		
Maximum water temperature	50°C		
Minimum water temperature	1°C		
Inlet size	1½" BSP(F)		
Outlet size	1¼" BSP(F)		

ELECTRICAL DATA			
Supply voltage (1ø)	220-250		
Supply voltage (3ø)			380-450
Output power (kW)			1.8
Maximum rated current @ 240V/415V (amps)			10/4.2
Locked rotor current @ 240V/415V (amps)			39/24
Insulation class	F		
IP rating	IP56		
Maximum ambient temperature	50°C		
Starting (1ø)	P.S.C.		

652 8831 info@kulhudhuffushicity.gov.mv www.kulhudhuffushicity.gov.mv @kfcitycouncil

MATERIALS OF CONSTRUCTION	
PART	**MATERIAL**
Suction cover	Aluminium-Rilsan® lined
Pump body	Aluminium-Rilsan® lined
Discharge port	Aluminium-Rilsan® lined
Diffuser	Glass filled Noryl
Backplate	Glass filled Noryl
Jet/Venturi housing	Glass filled Noryl
Impeller	Glass filled polycarbonate
Jet	Acetyl
Venturi	Acetyl
Seal ring (stationary)	Ceramic
Seal ring (rotating)	Carbon
O-rings	Nitrile rubber
Priming plug	Nylon
Shaft sleeve	316 stainless steel
Motor shell	Aluminium
Motor shell finish	Polyester powder coat
Capacitor cover	Polypropylene
Terminal box cover	Polypropylene
Mounting feet	Xenoy®

DIMENSIONS (MM)			
	Inlet B.S.P.	Outlet B.S.P.	Net Weight (kg)
	1½"F	1¼"F	22
	1½"F	1¼"F	24.5
	1½"F	1¼"F	25

PERFORMANCE

Pump Model	Jet Kit No.	Total Suction Head m	Total Suction Head ft	Delivery Head in metres/feet: 26 (85)	28 (92)	34 (112)	38 (125)	41 (135)	48 (157)	55 (180)	62 (203)	66 (217)	Maximum Shut-Off Pressure kPa	Maximum Shut-Off Pressure psi	Pressure Switch Setting kPa	Pressure Switch Setting psi
				Delivery Head in kPa/psi: 260 (38)	280 (41)	340 (49)	380 (55)	410 (59)	480 (70)	550 (80)	620 (90)	660 (96)				
				Output per minute in litres/gallons												
1ph 2.4kW * 1.8kW ° 10.0A 3ph 2.3kW * 1.8kW ° 4.2A	22697* Jet-White Venturi-Yellow	0	0	165	165	105	77	62					490	71		
		1.5	5	144 (31.6)	144 (31.6)	90 (19.7)	67 (14.5)	53 (11.6)					480	70	260	38
		4.0	13	120 (26.3)	120 (26.3)	82 (18.0)	58 (12.7)	38 (8.3)					454	66	to	to
		6.0	20	90 (19.7)	90 (19.7)	76 (16.7)	52 (11.4)	26 (5.7)					440	64	380	55
		7.5	25	70 (15.3)	70 (15.3)	60 (13.1)	32 (7.0)						415	60		
	22698 Jet-Red Venturi-Red	0	0			112	88	76	51	26			630	91		
		1.5	5			100 (21.9)	82 (18.0)	71 (15.6)	47 (10.3)	22 (4.8)			622	90	340	49
		4.0	13			88 (19.3)	75 (16.4)	64 (14.0)	41 (9.0)	16 (3.5)			598	87	to	to
		6.0	20			70 (15.3)	64 (14.0)	57 (12.5)	32 (7.0)	8 (1.7)			572	83	510	74
		7.5	25			54 (11.8)	54 (11.8)	50 (10.9)	26 (5.7)				552	80		
	22699 Jet-Red Venturi-Green	0	0						53	42	30	24	830	120		
		1.5	5						50 (10.9)	39 (8.5)	28 (6.1)	22 (4.8)	823	119	480	70
		4.0	13						48 (10.5)	36 (7.9)	25 (5.4)	20 (4.4)	805	117	to	to
		6.0	20						43 (9.4)	34 (7.4)	23 (5.0)	17 (3.7)	795	115	660	96
		7.5	25						34 (7.6)	32 (7.0)	21 (4.6)	16 (3.5)	778	113		
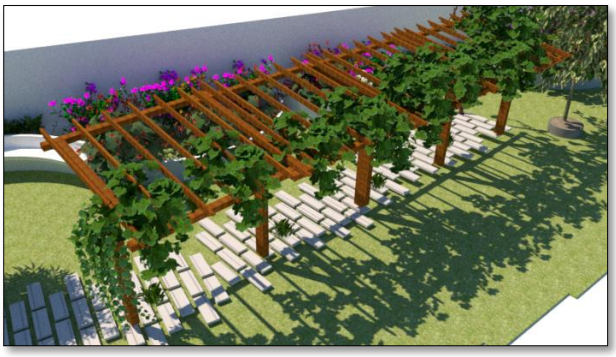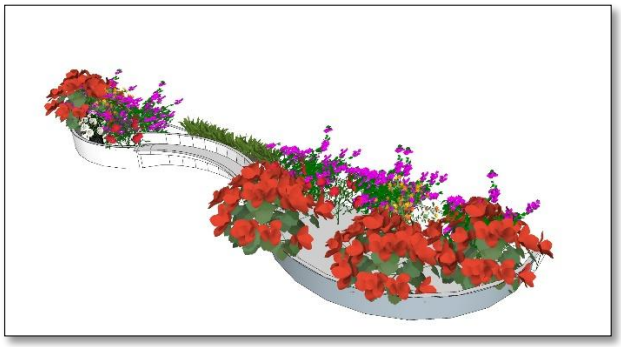
652 8831 info@kulhudhuffushicity.gov.mv www.kulhudhuffushicity.gov.mv @kfcitycouncil